東京大学経済学図書館所蔵資料のデジタルデータについて

（１）この画像データは、東京大学経済学図書館が所蔵する資料のうち、有価証券報告書をデジタル撮影したものです。

（２）利用に際しては「東京大学経済学図書館電子資料利用規則」に同意したものとみなされます。

（３）印刷物など他媒体への使用については、東京大学経済学図書館までお問合せください。

（４）画像の撮影には文字が視認できるよう十分な注意を払っていますが、資料の欠損、変色、褪色等の劣化により、一部、文字の写りが悪いものを含んでいます。また、一部、オンライン公開に適さないと判断し、墨消処理した部分があります。

（５）この画像データに関する質問等は東京大学経済学部資料室までお問い合わせ下さい。

＊大和紡＊

有 価 証 券 報 告 書

事業年度 自 昭和４２年 ４月２６日

（第４９期）至 昭和４２年１０月２５日

大 蔵 大 臣 殿

昭和４３年１月 23 日提出

会 社 名 大和紡績株式会社

英 訳 名 DAIWA SPINNING CO. LTD.

代表者の役職氏名 取締役社長 瀬 戸 直 一

本店の所在の場所 大阪市東区南久太郎町４丁目２５番地の１ 電話番号（２５１）６０７１

連絡者 経理課長 合田博昭

もよりの連絡場所 東京都中央区日本橋江戸橋３丁目２番地（第二丸善ビル） 電話番号（２７１）７０５１

大和紡績株式会社 東京支店 連絡者 東京支店総務課長 山本慎吾

公認会計士の監査証明

氏名 渡 辺 寿 次 郎

監査証明に関する事項

証券取引法１９３条の２の規定に基づいて財務書類の監査を受け、別紙添付のとおり監査報告を受領した。

有価証券報告書の写を縦覧に供すべき支店および証券取引所

名 称	所 在 地
大和紡績株式会社 東京支店	東京都中央区日本橋江戸橋３丁目２番地第二丸善ビル
東 京 証券取引所	東京都中央区日本橋兜町１丁目６番地
名古屋 〃	名古屋市中区栄３丁目３番１７号
京 都 〃	京都市下京区四条通東洞院東入立売西町６６番地
大 阪 〃	大阪市東区北浜２丁目１番地
広 島 〃	広島市銀山町１４番１８号
福 岡 〃	福岡市天神２丁目１４番２号

（本書面の枚数表紙とも４４枚）

目　　次

第1　会社の概況 …… 1頁

(1)　会社の設立年月日 …… 1

(2)　会社の目的 …… 1

(3)　資本の額 …… 1

(4)　株　　式 …… 1

(5)　株式の状況 …… 1～8

(6)　役員の略歴および所有株式 …… 4～5

(7)　従業員の状況 …… 6

第2　事業の内容と設備の状況 …… 7

(1)　事業の内容 …… 7

(2)　設備の状況 …… 8～9

第3　営業の状況 …… 10

(1)　生産能力 …… 10

(2)　生産実績 …… 11～13

(3)　受注状況と生産計画 …… 14～15

(4)　販売実績 …… 15～16

監　査　報　告　書

第4　経理の状況 …… 17

1.　財務諸表 …… 17

(1)　貸借対照表 …… 17～20

(2)　損益計算書 …… 21～28

(3)　剰余金計算書 …… 24

(4)　剰余金処分計算書 …… 24

(5)　付属明細表 …… 25～30

2.　おもな資産、負債および収支の内容 …… 31～37

3.　そ　の　他 …… 38～39

第 1　会社の概況

(1) 会社の設立年月日　昭和１６年５月１２日

(2) 会社の目的
(イ) 各種の繊維工業品の製造加工および販売
(ロ) 上記に関連する事業
(ハ) 不動産の賃貸利用ならびにこれに付帯する事業

(3) 資本の額　2,340,000,000円

(4) 株式

発行予定株式総数	発行済株式総数
160,000,000株	46,800,000株

	記名無記名の別および額面無額面の別	種別	発行数	券面額	上場証券取引所名	摘要
発行済株式	記名式額面株	普通株	46,800,000株	50円	東京、名古屋、京都、大阪、広島、福岡	東京、大阪、名古屋、第1部上場
	計		46,800,000株			

(5) 株式の状況

所有者別および所有数別状況　平均1人当り持株数 3,291株

所有者別 区分	政府および公共団体	金融機関	証券業者	その他の法人	外国人	その他	合計
株主数	1名	39名	27名	88名	16名	14,048名	14,219名
所有株式数（イ）	1,304株	12,301,190株	223,906株	6,156,872株	17,152株	28,099,576株	46,800,000株
発行済株式総数に対する（イ）の割合	—%	26.28%	0.48%	13.16%	0.04%	60.04%	100%

（注）　証券業者の計数には日本証券保有組合名義のものを含んでおります。

所有数別 区分	100,000株以上	50,000株以上	10,000株以上	5,000株以上	1,000株以上	500株以上	100株以上	100株未満	合計
株主数（ロ）	40名	22名	257名	714名	7,362名	2,576名	2,601名	647名	14,219名
所有株式数（ハ）	18,889,512株	1,472,810株	4,689,644株	4,429,562株	14,840,998株	1,996,584株	958,012株	27,928株	46,800,000株
株主総数に対する（ロ）の割合	0.28%	0.15%	1.81%	5.02%	51.78%	18.12%	18.29%	4.55%	100%
発行済株式総数に対する（ハ）の割合	39.29%	3.15%	10.02%	9.46%	31.71%	4.27%	2.04%	0.06%	100%

地域別分布状況

都道府県	株主数	総株主数に対する割合	株式数	発行済株式総数に対する割合	都道府県	株主数	総株主数に対する割合	株式数	発行済株式総数に対する割合
	名	%	株	%		名	%	株	%
北海道	36	0.25	62,204	0.18	京都	794	5.58	2,349,874	5.02
青森	7	0.05	104,102	0.22	三重	313	2.20	451,118	0.96
秋田	4	0.03	4,020	0.01	和歌山	1,137	8.00	2,609,822	5.58
山形	17	0.12	16,332	0.04	奈良	435	3.06	765,908	1.64
岩手	7	0.05	15,624	0.03	大阪	3,466	24.38	15,218,618	32.52
宮城	12	0.08	9,330	0.02	兵庫	1,973	13.88	5,065,012	10.82
福島	27	0.19	28,658	0.06	鳥取	93	0.65	109,074	0.23
群馬	17	0.12	26,356	0.06	島根	507	3.57	1,038,884	2.22
栃木	26	0.18	38,614	0.08	山口	125	0.88	168,884	0.36
茨城	27	0.19	40,268	0.09	広島	268	1.89	435,264	0.93
千葉	51	0.36	99,582	0.21	岡山	343	2.41	599,340	1.28
東京	729	5.13	8,823,694	18.85	香川	204	1.43	274,208	0.59
埼玉	51	0.36	59,512	0.13	愛媛	117	0.82	184,168	0.39
神奈川	156	1.10	298,594	0.64	徳島	100	0.70	134,646	0.29
新潟	55	0.39	76,850	0.16	高知	50	0.35	105,484	0.23
富山	207	1.46	459,166	0.98	福岡	133	0.94	218,528	0.47
石川	650	4.57	1,112,932	2.38	佐賀	51	0.36	64,758	0.14
福井	400	2.81	652,722	1.40	長崎	23	0.16	34,860	0.07
長野	42	0.30	47,962	0.10	熊本	29	0.20	32,256	0.07
山梨	12	0.08	26,374	0.06	大分	27	0.19	50,226	0.11
静岡	131	0.92	316,124	0.68	宮崎	12	0.08	15,388	0.03
愛知	778	5.47	3,581,464	7.65	鹿児島	29	0.20	75,784	0.16
岐阜	244	1.72	389,858	0.83	海外	14	0.10	14,774	0.03
滋賀	290	2.04	492,780	1.05	合計	14,219	100.00	46,800,000	100.00

大株主

氏名または名称	住所	所有株式の額面無額面の別、種類および数	発行株式総数に対する所有株式数の割合
株式会社 三和銀行	大阪市東区伏見町４丁目１０番地	額面普通株 株 2,437,500	% 5.21
東洋信託銀行 株式会社	東京都中央区日本橋通１丁目１番地	2,169,750	4.64
豊島紡績 株式会社	名古屋市中区錦２丁目１４番２７号	2,062,000	4.40
相互タクシー 株式会社	大阪市城東区関目町２丁目２９番地	1,482,750	3.17
株式会社 日本勧業銀行	東京都千代田区内幸町１丁目１番地	1,000,000	2.14
丸紅飯田 株式会社	大阪市東区本町３丁目３番地	1,000,000	2.14
朝日生命 保険相互会社	東京都新宿区角筈２丁目103番地	780,000	1.67
千代田生命 保険相互会社	東京都目黒区上目黒2丁目1985－1番地	487,500	1.04
日本生命 保険相互会社	大阪市東区今橋４丁目７番地	400,000	0.85
株式会社 大和銀行	大阪市東区備後町２丁目２１番地	390,000	0.83
合計		12,209,500	26.09

（注） 所有株式数は支店名義のものを含んでいます。

備考									
定款規定の新株引受権の内容	なし								
決算期	４月２５日	１０月２５日	定時株主総会	毎決算期の翌日から２カ月以内					
株主名簿閉鎖の始期	４月２６日	１０月２６日	基準日	必要に応じ、あらかじめ公告して基準日を定めることができます。					
株券の種類	１０,０００株券 １,０００株券 １００株券	５,０００株券 ５００株券 １００株未満券	株券に関する手数料	名義書換	無料				
				新券交付	新株券１枚につき30円、ただし株券併合による場合および1000株券、500株券に分割の場合は無料。				
株式名義書換	取扱所	東洋信託銀行株式会社大阪支店 証券代行部							
	取次所	東洋信託銀行株式会社本・支店 野村証券株式会社本店、全国支店、営業所							
株主に対する特典	なし			公告掲載新聞名	産業経済新聞（大阪）				
今事業年度中における月別最高最低株価	銘柄	月別	42年5月	6月	7月 額面100円	7月 額面50円	8月	9月	10月
	大和紡績株式会社株式（大阪証券取引所）	最高	148円	157円	152円	77円	76円	74円	87円
		最低	138円	148円	145円	75円	70円	72円	74円
最近３事業年度の配当額	回次	決算年月	１株の配当金	回次	決算年月	１株の配当金	回次	決算年月	１株の配当金
	４７期	41年10月	５円（額面100円）	４８期	42年４月	５円（額面100円）	４９期	42年10月	３円（額面50円）

(6) 役員の略歴および所有株式

役名および職名	氏名 （生年月日および住所）	略歴	所有株式の額面無額面の別種類および数
取締役社長	瀬戸直一 明治 32. 4. 6 [redacted]	大正１１年　３月、神戸高商卒業 大正１１年　３月、元日出紡織に入社 昭和２３年　１月、取締役に就任 昭和２７年　４月、常務取締役に就任 昭和３０年１１月、専務取締役に就任 昭和３７年１２月、取締役副社長に就任 昭和３８年　９月、取締役社長に就任	額面普通株 株 86,000
専務取締役	森川孝士 明治 40. 2. 16. [redacted]	昭和　２年　３月、福井高工卒業 昭和　２年　３月、元錦華紡績に入社 昭和３４年１２月、取締役に就任 昭和３９年１２月、常務取締役に就任 昭和４０年１０月、専務取締役に就任	86,560
常務取締役 （総務部、企画部担当）	溝畑義也 明治 42. 1. 15. [redacted]	昭和　７年　３月、神戸商業大学卒業 昭和　９年　２月、元錦華紡績に入社 昭和３７年１２月、取締役に就任 昭和４１年　１月、常務取締役に就任	24,246
常務取締役 （人事部、調査役室担当）	山本幾代治 明治 41. 3. 21 [redacted]	昭和　３年　３月、福井高工卒業 昭和　４年　５月、元錦華紡績に入社 昭和３８年１２月、取締役に就任 昭和４１年　１月、常務取締役に就任	28,000
常務取締役 （財務部・調査部担当） （兼財務部長）	川崎俊雄 明治 41. 2. 19 [redacted]	昭和　９年　３月、慶応義塾大学卒業 昭和　９年　５月、元錦華紡績に入社 昭和３７年１２月、取締役に就任 昭和４１年１１月、常務取締役に就任	21,286
常務取締役 （営業総務部・綿営業部・製品資材営業部・羊毛部・ポリプロ化合繊部担当） （兼製品資材営業部長）	岡田信之 明治 42. 5. 31 [redacted]	昭和１１年　３月、大阪商科大学卒業 昭和１１年　６月、元錦華紡績に入社 昭和４０年　６月、取締役に就任 昭和４１年１１月、常務取締役に就任	11,950
取締役 （紡織第一部長）	樋掛外松 大正 2. 4. 22 [redacted]	昭和１０年　３月、福井高工卒業 昭和１０年　３月、元錦華紡績に入社 昭和４０年　６月、紡績部長に就任 昭和４１年１２月、取締役に就任	15,150

＊大和紡＊

役名および職名	氏名 （生年月日および住所）	略歴	所有株式の額面無額面の別種類および数
取締役 （ポリプロ化合繊営業部長）	吉岡一夫 大正 1. 11. 24 [redacted]	昭和 7年 3月、彦根高商別科卒業 昭和10年 6月、元出雲製織に入社 昭和41年 1月、ポリプロ部長に就任 昭和41年12月、取締役に就任	10,000
監査役	広瀬自助 明治 34. 2. 9 [redacted]	大正 8年 3月、広島商業卒業 昭和 9年 1月、元錦華紡績に入社 昭和38年 6月、監査役に就任	16,250
監査役	足立半一 明治 40. 7. 15 [redacted]	昭和 3年 3月、松江高等学校卒業 昭和 5年 1月、元出雲製織に入社 昭和34年12月、取締役に就任 昭和39年12月、監査役に就任	20,800
監査役	水野脩之介 明治 42. 8. 19 [redacted]	昭和 5年 3月、静岡高等学校卒業 昭和 8年 4月、元錦華紡績に入社 昭和38年12月、取締役に就任 昭和41年 1月、常務取締役に就任 昭和41年12月、監査役に就任	20,550
計	11名		290,792

(7) 従業員の状況

人員、平均勤続および平均賃金月額（昭和４２年１０月２５日現在）

区　　分	人　員	平均年令	平均勤続年数	平均賃金月額
男　　子	2,006 名	37.4 才	15.7 年	54,593 円
女　　子	5,890	19.7	2.8	21,182
計	7,896	24.5	6.3	30,073

（注）　1. 平均賃金月額（税込）は、基準外賃金を含み、賞与一時金等の臨時給与は含んでいません。

2. 従業員数を前期末に比較しますと、男子は９名（０.４％）、女子は３９９名（６.９％）それぞれ減少し総計で４０８名（５.２％）減少しています。

第２　事業の内容と設備の状況

(1) 事　業　の　内　容

事業目的とその内容

当社の事業目的は定款に定めているとおりでありますが、事業内容の生産および販売系統の現況を図示すれば次のとおりになります。

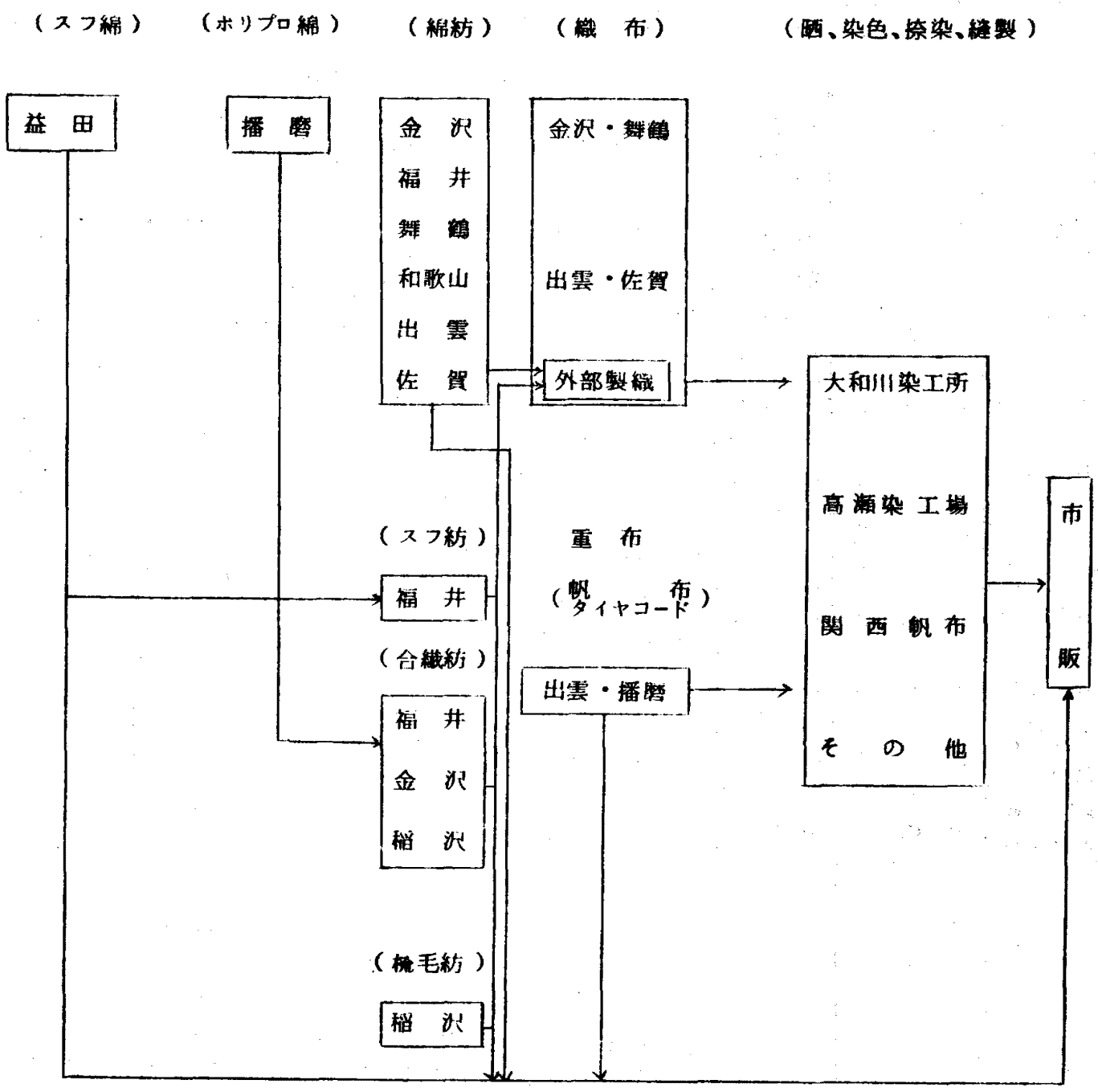

当期中の素材別生産高の百分比は次のとおりであります。

（生産金額別％）

綿	化　　繊	羊　　毛	合　　繊	計
45.6	23.7	9.0	21.7	100.0

(2) 設備の状況

事業設備

工場名	所在地	事業種目	土地	建物	機械および装置その他	固定資産合計金額	従業員数	備考
			平方米	平方米		千円	名	
金沢工場	金沢市	紡績織布	122,405	64,901	精紡機第1区分 91,360錘 軽布織機 660台	1,091,329	948	
福井工場	福井市	紡績	194,687	68,054	精紡機第1区分 106,286錘	1,009,166	916	
舞鶴工場	舞鶴市	紡績織布	146,818	56,442	精紡機第1区分 70,560錘 軽布織機 1,009台	744,281	817	
和歌山工場	和歌山県日高郡美浜町	紡績	96,276	48,341	精紡機第1区分 59,508錘	673,486	516	
出雲工場	出雲市	紡績織布	205,523	83,057	精紡機第1区分 58,380錘 軽布織機 950台 重布織機 230台	1,068,650	1235	
佐賀工場	佐賀市	紡績織布	120,866	58,772	精紡機第1区分 65,000錘 軽布織機 1,075台	604,977	900	
播磨工場	兵庫県加古郡播磨町	織布 合繊製造 試験	151,115	20,262	重布織機 114台 ポリプロ綿製造設備 日産 16トン	1,451,190	356	
益田工場	益田市	スフ綿	261,467	85,810	スフ綿製造設備 日産 82トン	1,514,427	624	
稲沢工場	稲沢市	紡績	156,539	37,537	精紡機第1区分 3,200錘 精紡機第2区分 16,400錘	909,630	595	
出雲宍道分工場	島根県八束郡宍道町	紡績	(12,893)	(7,590)	精紡機第1区分 28,968錘	243,033	0	
本社	大阪市	事務	(2,797) 39,726	(5,020) 17,739		914,866	424	
東京支店	東京都	事務	1,284	(506) 965		192,836	45	
名古屋営業所	名古屋市	事務	261	(230) 123		17,813	25	
舞鶴喜多工場	舞鶴市	賃貸中	169,440	15,864		34,499	0	
計			(15,690) 1,666,407	(13,346) 552,867	精紡機第1区分 483,262錘 精紡機第2区分 16,400錘 軽布織機 3,694台 重布織機 344台 スフ綿製造設備 日産 82トン ポリプロ綿製造設備 日産 16トン	10,470,133	7896	
			千円 759,215	千円 2,797,046	千円 6,913,872			

（注） 1. カッコ内は他からの借用分で外書であります。
2. 固定資産金額は有形固定資産金額（簿価）であります。
3. 精紡機の第1区分は綿・スフ・合繊、第2区分は梳毛であります。

＊大和紡＊

設備の新設、拡充もしくは改修又はそれらの計画

現在実施中及び今後予定している主な設備計画は下記のとおりです。

紡織部門

工場名	工事内容	進捗率	予算	昭和42年10月末支出済額	調達方法	着工時期(予定を含む)	完成予定
		%	千円	千円			
福井	パーロック設備拡充	75	70,000	37,531	自己資金	42年1月	42年12月
播磨	〃 設置	65	115,540	15,294	〃	42年7月	43年 1月
舞鶴	紡機整備	90	82,700	68,008	〃	42年4月	42年12月
出雲	〃	40	311,000	82,900	借入金	42年5月	43年 6月
佐賀	〃	10	214,000	10,590	〃	42年3月	43年 6月
舞鶴	織布設備整備	85	99,700	65,664	自己資金	42年6月	42年12月
佐賀	〃	40	104,000	36,059	〃	42年2月	43年 6月

化合繊部門

工場名	工事内容	進捗率	予算	昭和42年10月末支出済額	調達方法	着工時期(予定を含む)	完成予定
		%	千円	千円			
播磨	ポリプロステープル製造設備増設	80	811,920	427,720	借入金	42年1月	43年 2月
〃	特高受電設備	65	43,960	21,400	自己資金	42年2月	42年12月

第３　営　業　の　状　況

(1) 生　産　能　力

当期末における生産能力

区分		生産能力	摘要
紡績	第１区分	34,899,000 kg 3,527,000 kg	綿糸２０番手換算 スフ糸３０番手換算
	第２区分	872,000 kg	梳毛糸実番手
織布	軽布	27,822 km	４０ブロード換算
	重布	2,238,000 kg	実量
スフ綿		14,760,000 kg	実量
ポリプロ綿		2,880,000 kg	実量

(注)　1.　生産能力は１事業年度（６カ月）をもつて示しております。

2.　生産能力は紡績、織布は１日１５.５時間、１カ月２６日操業、スフ綿、ポリプロ綿は１日２４時間１カ月３０日操業として算出しました。

(2) 生 産 実 績

前期の生産実績

区　　分	生産数量	同月平均	生産金額	同月平均	操業率
紡績（綿　糸）（20番手換算）	19.466.960 ㎏	3,244.493 ㎏	3.994.546 ㎌	665.758 ㎌	90.8 %
〃（スフ糸）（30番手換算）	3.564.320 〃	594.053 〃	668.357	111.893	90.8
〃（合繊糸）	2,972,026 〃	495.338 〃	1,701,555	283,593	90.3
〃（桃毛糸）	826.233 〃	137.706 〃	1,201,669	200.278	100.0
織布（軽　布）	27.697 ㎡	4.616 ㎡	1,759.912	293.319	97.0
〃（重　布）	2,222,427 ㎏	370.405 ㎏	841,041	140,174	96.5
スフ綿	12.985.696 〃	2,164.283 〃	1,780.464	296.744	88.0
ポリプロ綿	1,523.994 〃	253.999 〃	397.296	66.216	100.0
落綿屑物	20.365.739 〃	3.394.290 〃	221.575	36.929	
計			12,566.415	2,094.403	

当期の生産実績

区　　分	生産数量	同月平均	生産金額	同月平均	操業率
紡績（綿　糸）（20番手換算）	19.270.927 ㎏	3,211.821 ㎏	3,823,238 ㎌	637,206 ㎌	95.2 %
〃（スフ糸）（30番手換算）	3.417.229 〃	569.538 〃	693.731	115,622	〃
〃（合繊糸）	3.583.475 〃	597.246 〃	1,847.926	307,988	〃
〃（桃毛糸）	803.889 〃	133.982 〃	1,142,952	190,492	100.0
織布（軽　布）	25.810 ㎡	4,302 ㎡	1,777,412	296.235	97.0
〃（重　布）	2,168.378 ㎏	361,396 ㎏	817,123	136,187	96.5
スフ綿	13.179.102 〃	2,196.517 〃	1,842,439	307,073	89.3
ポリプロ綿	2,041,216 〃	340,203 〃	570,496	95,083	100.0
落綿屑物	19.569.673 〃	3,261,612 〃	208,183	34,697	
計			12,723,500	2,120,583	

(注)　1.　生産金額は製造原価でありますが、外注生産を含まず、原料、原糸代が重複して掲出してありますから、後掲の製造原価総額とは一致しません。

2.　操業率は生産設備に対する運転率であります。

外注生産

期別	外部製織		晒染色縫製加工		綿糸スフ糸加工		金額計
	数量	金額	数量	金額	数量	金額	
48期	36,030 ㎏ 290千打 1,431トン	円 1,728,090	37,121 ㎏ 2,522トン	円 1,145,432	14,748梱	円 207,786	円 3,081,808
同上月平均	6,005 ㎏ 48千打 239トン	288,015	6,187 ㎏ 420トン	190,905	2,458梱	34,631	513,551
49期	40,191 ㎏ 279千打 1,349トン	1,999,865	36,887 ㎏ 1,913トン	1,212,733	19,940梱	308,874	3,521,472
同上月平均	6,699 ㎏ 47千打 225トン	333,311	6,148 ㎏ 319トン	202,122	3,323梱	51,479	586,912

主要原料薬品の入手、消費および在庫量

（単位千㎏）

品名	前期繰越	入手量	消費量	当期末残高
原綿	3,481	15,614	15,603	3,492
パルプ	2,222	13,195	13,913	1,504
羊毛	137	986	984	139
苛性ソーダ	7	8,553	8,483	77
二硫化炭素	73	2,658	2,655	76

主要原料薬品の価格の推移

期間	原綿 米綿（M 15／16） 1㎏当り	原綿 メキシコ綿（SM11/16） 1㎏当り	パルプ 1㎏当り	羊毛（原毛78 B） 1㎏当り	苛性ソーダ 1トン当り	二硫化炭素 1トン当り
	円	円	円	円	円	円
42年 5月	198.70	245.08	62	950	26,000	46,500
6月	194.86	245,84	62	930	26,000	46,500
7月	191.68	246.10	62	920	26,000	46,500
8月	198.52	250,42	62	840	26,000	46,500
9月	195.16	255,65	62	860	26,000	46,500
10月	197.68	259,89	62	870	26,000	46,500

(注) 金額は時価による工場着価格であります。

電力燃料の需給量

電力

	買電	自家発電
当期使用量	62,924,802 KWH	21,994,441 KWH

石炭

前期繰越	入手量	消費量	当期末残高	価格（大阪 CIF 6,400カロリー1トン当り）
249 トン	32 トン	158 トン	128 トン	4,600 円

重油

前期繰越	入手量	消費量	当期末残高	価格（燃料用重油 工場渡 1㎘当り）
㎘	㎘	㎘	㎘	円
				42年 5月 5,900
				6月 5,900
826	19,587	19,312	1,101	7月 6,300
				8月 6,300
				9月 6,300
				10月 6,800

(3) 受注状況と生産計画

受 注 状 況

		48 期				49 期			
		輸出		内需		輸出		内需	
		数量	金額	数量	金額	数量	金額	数量	金額
綿糸	受注高	1,489 梱	174,170 千円	31,408 梱	2,113,923 千円	924 梱	122,512	37,698 梱	2,943,175
	受注残	816 〃	92,410	12,218 〃	843,732	424 〃	68,762	20,508 〃	1,586,539
スフ糸	受注高	465トン	151,658	4,196トン	1,178,268	530トン	230,154	3,747トン	1,136,098
	受注残	285 〃	78,877	2,192 〃	559,842	276 〃	120,496	1,996 〃	598,420
梳毛糸	受注高	－トン	－	905トン	1,158,155	－	－	915トン	1,222,011
	受注残	－ 〃	－	398 〃	589,051	－	－	406 〃	566,511
合繊糸	受注高	259トン	118,696	1,454トン	807,769	426トン	238,460	2,931トン	1,399,626
	受注残	48 〃	24,896	374 〃	167,584	95 〃	48,780	550 〃	295,953
綿布	受注高	12,510 梱	1,553,072	8,400 梱	855,841	8,050 梱	1,123,110	7,420 梱	899,709
	受注残	7,066 〃	902,029	1,805 〃	195,553	5,966 〃	830,018	1,884 〃	214,997
スフ布	受注高	592トン	552,803	1,578トン	902,880	834トン	653,713	1,693トン	1,116,072
	受注残	239 〃	196,033	392 〃	204,379	491 〃	317,655	587 〃	270,759
毛織物	受注高	75トン	183,019	136トン	333,363	132トン	361,208	291トン	604,609
	受注残	40 〃	94,953	88 〃	84,681	79 〃	216,592	86 〃	189,948
合繊布	受注高	1,186トン	1,148,475	1,246トン	1,384,868	907トン	887,264	1,378トン	1,466,251
	受注残	524 〃	642,082	237 〃	363,355	642 〃	665,759	235 〃	288,890
重布	受注高	853 梱	73,973	17,144 梱	1,447,853	1,782 梱	189,678	15,569 梱	1,318,466
	受注残	116 〃	7,370	1,658 〃	174,330	248 〃	21,451	2,074 〃	191,761
二製次品	受注高	7,077 梱	1,264,821	9,825 梱	1,205,111	8,168 梱	1,416,213	9,206 梱	1,207,226
	受注残	4,562 〃	778,172	2,539 〃	361,137	5,348 〃	834,146	2,700 〃	428,789
スフ綿	受注高	3,726トン	477,036	6,239トン	887,319	3,037トン	404,133	8,037トン	1,230,837
	受注残	2,311 〃	298,185	1,580 〃	231,608	1,708 〃	208,508	3,785 〃	580,617
計	受注高		5,697,723		12,270,295		5,626,445		14,539,080
	受注残		3,115,007		3,724,752		3,322,162		5,213,184

(注) 当社の生産方式は、注文生産および見込み生産の両建てによつておりますが、上表に掲げた受注高は、販売を前提としたすべての契約高を示しております。

なお、受注高の輸出内需の割合は次のとおりであります。 （金額別 %）

		綿糸	スフ糸	梳毛糸	合繊糸	綿布	スフ布	毛織物	合繊布	重布	二製次品	スフ綿	計
48期	輸出	7.61	11.45	－	12.81	64.47	37.98	35.44	45.33	4.86	51.21	34.96	32.68
	内需	92.39	88.55	100.00	87.19	35.53	62.02	64.56	54.67	95.14	48.79	65.04	67.32
49期	輸出	4.00	16.85	－	14.56	55.52	36.94	37.40	37.70	12.62	58.98	24.72	27.90
	内需	96.00	83.15	100.00	85.44	44.48	63.06	62.60	62.30	87.38	46.02	75.28	72.10

生　産　計　画

期　　間	綿　糸 20番手換　算	スフ糸 30番手換　算	ポリノ混紡糸 20番手換　算	梳毛糸 48番手換　算	合繊糸	軽　布	重　布	スフ綿	ポリプロ綿
42年11月	トン 3,390	トン 401	トン 390	トン 159	トン 637	千m 4,449	トン 363	トン 2,147	トン 451
12月	3,157	336	351	142	556	3,925	365	2,150	450
43年 1月	2,806	292	341	130	495	3,626	321	2,200	450
2月	3,316	345	403	154	601	4,286	380	2,200	480
3月	3,189	332	388	148	581	4,121	365	2,130	470
4月	3,189	332	388	154	581	4,121	365	2,200	570

（注）1.　上記の計画には外注生産は含みません。

2.　各部門とも状勢の変化によつて、計画変更が予想されます。

3.　11月度は実績であります。

(4)　販　売　実　績

前期の販売実績

区　　分	販売数量	同月平均	販売金額	同月平均	輸　出	内　需
綿　糸	30,169 梱 28千個	5,028 梱 5千個	千円 2,058,500	千円 343,083	% 8.18	% 91.82
スフ糸	3,615トン	603トン	1,005,047	167,508	12.26	87.74
梳毛糸	868トン	145トン	1,126,094	187,682	0.80	99.20
合繊糸	1,501トン	250トン	842,960	140,493	19.62	80.38
綿　布	24,683 km	4,115 km	2,108,618	351,436	61.63	38.37
スフ布	12,216 km 199千枚 12千打	2,036 km 33千枚 2千打	1,472,886	245,481	39.63	60.37
毛織物	636 km 132千帖	106 km 22千帖	701,700	116,950	42.82	57.18
合繊布	13,136 km 183トン	2,189 km 31トン	2,210,469	368,412	46.37	53.63
重　布	3,271トン	545トン	1,502,765	250,461	5.04	94.96
二次製品	16,161 km 142千打 2,301千枚	2,694 km 24千打 384千枚	2,236,661	372,777	48.32	51.68
スフ綿	9,011トン	1,502トン	1,255,174	209,196	36.61	63.39
落綿屑物	10,678トン	1,780トン	280,944	46,824	0	100.00
計			16,801,818	2,800,303	31.49	68.51

当期の販売実績

区分	販売数量	同月平均	販売金額	同月平均	輸出	内需
綿糸	30,677 梱 16千個	5,113 梱 3千個	千円 2,351,528	千円 391,921	% 6.48	% 93.57
スフ糸	4,382トン	730トン	1,285,555	214,259	14.67	85.33
梳毛糸	902トン	150トン	1,194,551	199,092	−	100.00
合繊糸	2,953トン	492トン	1,485,833	247,639	14.44	85.56
綿布	22,328 ㎏	3,721 ㎏	2,075,891	345,899	57.59	42.41
スフ布	12,642 ㎏ 251千枚	2,107 ㎏ 42千枚	1,581,783	263,631	33.64	66.36
毛織物	724 ㎏ 82千帖	121 ㎏ 14千帖	738,911	123,152	32.42	67.58
合繊布	12,274 ㎏ 456トン	2,046 ㎏ 76トン	2,404,303	400,717	35.92	64.08
重布	3,049トン	508トン	1,471,632	245272	11.93	88.07
二次製品	17,013 ㎏ 123千打 1,967千枚	2,836 ㎏ 21千打 328千枚	2,499,813	416,635	54.41	45.59
スフ綿	9,473トン	1,579トン	1,380,638	230,106	36.13	63.87
落綿屑物	11,020トン	1,837トン	282,103	47,017	−	100.00
計			18,752,041	3,125,340	28.90	71.10

（注） 上記の実績には内部取引は含みません。

主要製品の販売価格の推移

月別	綿糸 80/2番手 輸出 0.45359㎏当（1ポンド当り）	綿糸 30番手 内需 1梱当り	綿布 40ブロード 輸出 0.91438m当り（1ヤール）	綿布 40ブロード 内需 0.91438m当り（1ヤール）	スフ糸 30番手 内需 0.45359㎏当り（1ポンド）	梳毛糸（純毛） 2／48番手 内需 1㎏当り
	セント	円	セント	円	円	円
5月	135.2	67,000	15.50	59.5	107	1,390
6月	135.2	67,500	15.75	60	108	1,390
7月	135.2	69,700	16	60.5	112	1,390
8月	135.2	70,700	16	61	117	1,400
9月	135.2	71,500	16.25	62	115	1,410
10月	135.2	72,500	16.25	63	119	1,420

監　査　報　告　書

大和紡績株式会社

取締役社長　瀬　戸　直　一　殿

作　成　日　昭和４３年１月１０日

事務所所在地　芦屋市船戸町４８番地

事　務　所　名　渡辺公認会計士事務所

公認会計士　渡辺寿次郎

私は、証券取引法第１９３条の２に基づく監査証明を行なうため、この有価証券報告書に記載されている大和紡績株式会社の昭和４２年４月２６日から昭和４２年１０月２５日までの第４９期事業年度の財務諸表、すなわち、貸借対照表、損益計算書、剰余金計算書、剰余金処分計算書及び附属明細表について監査を行なつた。

この監査に当つて、私は、一般に公正妥当と認められる監査基準に準拠し、通常実施すべき監査手続を実施した。

監査の結果、会社の採用する会計処理の原則及び手続は、一般に公正妥当と認められる企業会計の基準に準拠し、かつ、前事業年度と同一の基準にしたがつて継続して適用されており、また財務諸表の表示方法は財務諸表規則（大蔵省令）の定めるところに準拠しているものと認められた。

よつて、私は、上記財務諸表が、大和紡績株式会社の昭和４２年１０月２５日現在の財政状態及び同日をもつて終了する事業年度の経営成績を適正に表示しているものと認める。

会社と私との間には利害関係はない。

以　上

第 4　経理の状況

1. 財務諸表

(1) 貸借対照表

資産の部	48期(42. 4. 25)			49期(42. 10. 25)		
科目	金額		比率	金額		比率
流動資産		千円	%		千円	%
現金および預金		2,279,628			2,574,778	
受取手形	＊1	3,007,118		＊1	3,318,980	
売掛金		1,793,758			1,653,578	
製品および副産物		3,308,687			3,005,631	
原料		1,307,838			1,153,526	
仕掛品		2,662,228			2,650,157	
貯蔵品		140,512			145,433	
前払費用		118,616			133,409	
前渡金		162,001			145,553	
未収入金		231,856			222,009	
短期貸付金		265,671			264,071	
関係会社短期貸付金		314,862			325,888	
立替金		50,358			42,532	
その他の流動資産		143,712			155,627	
貸倒引当金		△ 98,000			△ 110,000	
流動資産合計	＊2	15,688,845	53.04	＊2	15,681,167	51.89
固定資産						
有形固定資産	＊3			＊3		
建物	4,789,556			4,879,167		
減価償却引当金	2,184,558	2,604,998		2,267,334	2,611,833	
構築物	450,656			449,093		
減価償却引当金	166,445	284,211		170,039	279,054	
機械および装置	13,828,616			14,351,351		
減価償却引当金	8,805,629	5,022,987		9,211,845	5,139,506	
車両および運搬具	193,159			203,719		
減価償却引当金	149,038	44,121		153,367	50,352	
工具器具および備品	911,870			921,106		
減価償却引当金	684,157	227,713		705,107	215,999	
土地		479,049			548,490	
建設仮勘定		524,606			1,123,679	
有形固定資産合計		9,187,685	31.07		9,968,913	32.99

無形固定資産						
専用側線利用権		19,411			18,877	
電気供給施設利用権		11,593			10,907	
水道施設利用権		2,722			2,947	
電信電話専用権		442			426	
電話加入権		5,559			5,742	
営業権		67,908			51,693	
商標権		11,116			10,003	
特許権		18,214			17,126	
無形固定資産合計		136,965	0.46		117,721	0.40
投資						
投資有価証券	＊4	2,357,481		＊4	2,352,868	
関係会社株式		568,344			568,344	
出資金		118,187			118,186	
長期貸付金		70,113			54,048	
関係会社長期貸付金		335,000			340,000	
投資不動産	715,550			766,538		
減価償却引当金	259,714	455,836		265,318	501,220	
その他の投資		259,090			107,476	
投資合計		4,164,051	14.08		4,042,142	13.37
固定資産合計		13,488,701	45.61		14,128,776	46.76
繰延勘定						
長期前払費用		17,126			38,505	
社債発行差金		23,027			20,306	
研究開発費		359,669			349,446	
繰延勘定合計		399,822	1.35		408,257	1.35
資産合計		29,577,368	100.00		30,218,200	100.00

負債および資本の部	48期（42. 4. 25）			49期（42. 10. 25）		
科目	金額		比率	金額		比率
流動負債		千円	%		千円	%
支払手形		1,440,896			1,465,842	
買掛金		4,748,032			3,880,029	
短期借入金		7,052,100			7,684,100	
長期借入金のうち返済1年以内（担保付）	外貨建 $400,000を含む	877,733		外貨建 $400,000を含む	874,325	
社債のうち償還1年以内（担保付）		140,000			152,000	
未払金		63,554			67,615	
納税引当金		0			127,000	
未払費用		872,637			888,133	
前受金		33,287			31,303	
預り金		109,434			106,241	
従業員預金		931,335			996,140	
その他の流動負債		12,223			12,775	
流動負債合計	＊6	16,281,231	55.05	＊6	16,285,503	53.89

固定負債				
社債(担保付)	2,811,800		2,732,800	
長期借入金(担保付)	1,227,931		1,357,578	
〃 (外貨建)	0		$ 800,000 288,880	
退職給与引当金	178,584		285,811	
固定負債合計	4,218,315	14.26	4,665,069	15.44
特定引当金				
価格変動準備金	0		100,000	
海外市場開拓準備金	10,000		10,000	
特定引当金合計	10,000	0.03	110,000	0.36
負債合計	20,509,546	69.34	21,060,572	69.69
資本金				
授権株式数	80,000,000株		＊7 160,000,000株	
発行済株式数	28,400,000株		46,800,000株	
現在資本金	2,340,000	7.91	2,340,000	7.75
資本剰余金				
資本準備金	17,542		17,542	
再評価積立金	701,152		701,152	
資本剰余金合計	718,694	2.43	718,694	2.38
利益剰余金				
利益準備金	585,000		585,000	
任意積立金				
別途積立金	4,578,000		4,578,000	
配当引当積立金	130,000		130,000	
原料価格調整積立金	300,000		300,000	
退職給与積立金	213,600	5,221,600	213,600	5221600
当期未処分利益剰余金		202,528		—
法人税等充当額控除後当期未処分利益剰余金		—		292,384
利益剰余金合計		6,009,128	20.32	6,098,934	20.18
資本合計		9,067,822	30.66	9,157,628	30.31
負債および資本合計		29,577,368	100.00	30,218,200	100.00

脚　　注

48期

※1. 受取手形残高のほか手形割引高3,329,683千円、手形裏書譲渡高859,425千円があります。

※2. 関係会社に対する短期金銭債権139,833千円（別掲分を除いたもの）

※3. 有形固定資産のうち福井工場ほか2工場（土地、建物、機械設備等帳簿価額2,371,382千円）は社債2,951,800千円の財団担保に供しており、佐賀工場ほか1工場および鉄筋住宅ほか（土地、建物、機械設備等帳簿価額2,120,322千円）は、長期借入金1,430,865千円の財団担保、不動産担保に供しております。

※4. 投資有価証券のうち三和銀行株式ほか5銘柄2,223,000株金額108,010千円は紡績安定協会ほかに保証差入れをしており日本勧業銀行株式ほか22銘柄24,775,200株金額1,458,575千円は長期借入金531,500千円の担保にしております。

5. 綿花借款による引受保証債務2,334,240千円オーエム製作所の銀行借入金支払保証債務713,000千円があります。

※6. 関係会社に対する短期金銭債務112,006千円

49期

※1. 受取手形残高のほか手形割引高3,499,401千円、手形裏書譲渡高1,409,700千円があります。

※2. 関係会社に対する短期金銭債権132,279千円（別掲分を除いたもの）

※3. 有形固定資産のうち福井工場ほか2工場（土地、建物、機械設備等帳簿価額2,480,451千円）は社債2,884,800千円の財団担保に供しており、佐賀工場ほか1工場および鉄筋住宅ほか（土地、建物、機械設備等帳簿価額2,313,481千円）は、長期借入金2,014,033千円の財団担保、不動産担保に供しております。

※4. 投資有価証券のうち三和銀行株式ほか5銘柄2,223,000株金額108,025千円は紡績安定協会ほかに保証差入れをしており日本勧業銀行株式ほか22銘柄20,625,200株金額1,439,235千円は長期借入金506,750千円の担保にしております。

5. 綿花借款による引受保証債務1,787,713千円オーエム製作所の銀行借入金支払保証債務640,492千円があります。

※6. 関係会社に対する短期金銭債務88,569千円

※7. 昭和42年8月1日1株当り額面100円を50円に変更しました。

(2) 損益計算書

科目	48期(41. 10. 26～42. 4. 25) 金額	比率	49期(42. 4. 26～42. 10. 25) 金額	比率
	円	%	円	%
Ⅰ製品売上高	16,833,674		18,767,780	
値引・戻り高	31,856		15,739	
純売上高	16,801,818	100.00	18,752,041	100.00
Ⅱ売上原価				
期首製品棚卸高	3,211,706		3,308,687	
当期製品製造原価	16,300,518		17,622,451	
合計	19,512,224		20,931,138	
他科目振替高	※1 868,706		※1 1,037,217	
期末製品棚卸高	※2 3,308,687		※2 3,005,631	
売上原価	15,334,831	91.27	16,888,290	90.06
売上総利益	1,466,987	8.73	1,863,751	9.94
Ⅲ販売費および一般管理費				
広告宣伝費	33,435		43,706	
保管運送費	196,055		207,233	
手数料	5,004		6,277	
売上奨励金・割戻金	58,951		99,542	
貸倒引当金繰入額	—		12,000	
役員報酬	13,717		14,220	
従業員給料手当	145,647		150,664	
従業員賞与	50,392		56,917	
法定福利費	9,554		9,702	
退職給与引当金繰入	※3 22,180		※3 24,000	
福利厚生費	9,734		9,960	
減価償却費	31,789		32,008	
地代家賃	34,317		35,985	
修繕費	3,207		5,156	
電力料	1,354		1,417	
保険料	1,901		2,158	
租税公課	23,447		23,514	
通信交通費	54,243		60,081	
事務用品費	4,653		4,986	
図書費	2,410		2,403	
交際費	7,759		9,694	
研究開発費償却	62,452		67,625	
試験研究費	14,116		29,558	
雑費	43,748		56,961	
計	830,015	4.94	965,717	5.15

営業利益	636,972	3.79	898,034	4.79
Ⅳ営業外収益				
受取利息	182,269		192,426	
受取配当金	58,724		76,776	
不動産賃貸料	57,509		54,599	
不用品売却益	5,706		6,365	
その他雑収入	14,592		9,504	
計	318,800	1.90	339,670	1.81
当期総利益	955,772	5.69	1,237,704	6.60
Ⅴ営業外費用				
支払利息および割引料	707,825		765,246	
寄附金	1,678		3,579	
社債取扱手数料および発行差金償却	24,235		9,770	
減価償却費および休止工場管理費	55,134		20,390	
その他雑支出	20,080		23,220	
計	808,952	4.82	822,205	4.38
当期純利益	146,820	0.87	415,499	2.22

脚注

48 期

※1. 他科目振替高の内訳

原料へ振替	830,591 千円
宣伝見本自家消費	38,115 千円
計	868,706 千円

※2 期末棚卸方法

帳簿棚卸と実地棚卸とを併用。

製品、仕掛品は総平均法による低価法。

原料、貯蔵品は移動平均法による低価法。

※3 退職給与引当金は税法限度額に対し１００％繰入れました。

49 期

※1 他科目振替高の内訳

原料へ振替	976,494 千円
宣伝見本自家消費	60,723 千円
計	1,037,217 千円

※2 期末棚卸方法

帳簿棚卸と実地棚卸とを併用。

製品、仕掛品は総平均法による低価法。

原料、貯蔵品は移動平均法による低価法。

※3 退職給与引当金は税法限度額に対し１００％繰入れました。

製造原価計算書

当社の原価計算は工程別総合原価計算法によつています。

科目	48期(41. 10. 26～42. 4. 25)		49期(42. 4. 26～42. 10. 25)	
	金額	比率	金額	比率
	円	%	円	%
原料費				
期首原料棚卸	1,108,500		1,807,838	
当期仕入高	9,100,424		8,969,942	
自家製品受入高	880,591		976,494	
計	11,089,515		11,254,274	
期末原料棚卸	1,807,838		1,153,526	
差引原料消費高	9,781,677	58.66	10,100,748	57.20
加工費				
材料費	1,228,931	7.38	1,281,780	6.98
労務費	1,316,772	7.94	1,396,261	7.91
(給料賃金)	(1,058,302)		(1,098,648)	
(賞与)	(228,691)		(256,001)	
(雑給)	(29,779)		(41,612)	
福利費	171,547	21.08	184,525	1.04
(退職給与引当金繰入)	(85,371)		(105,738)	
(福利厚生費)	(86,176)		(78,787)	
経費	4,144,866	24.99	4,745,476	26.87
(電力費)	(265,681)		(280,881)	
(請負作業費運賃)	(75,784)		(87,079)	
(修繕費)	(86,327)		(127,395)	
(租税公課)	＊1 (47,554)		＊2 (47,010)	
(外注加工費)	(3,081,308)		(3,486,692)	
(旅費通信費)	(82,243)		(85,446)	
(減価償却費)	(526,360)		(603,840)	
(保険料)	(9,657)		(9,552)	
(その他)	(19,952)		(67,581)	
計	6,857,116	41.34	7,558,042	42.80
製造費計	16,588,793	100.00	17,658,790	100.00
期首仕掛品棚卸	2,425,874		2,662,228	
合計	19,014,667		20,321,018	
期末仕掛品棚卸	2,662,228		2,650,157	
研究用仕掛品払出	51,921		48,410	
差引当期製品製造原価	16,300,518		17,622,451	

(注) ＊1 この内訳、固定資産税44,913千円　経営者協会会費その他2,641千円

＊2 この内訳、〃 43,948千円　〃 3,067千円

(3) 剰余金計算書

	48期(41. 10. 26～42. 4. 25)		49期(42. 4. 26～42. 10. 25)	
		円		円
前期未処分利益剰余金		86,155		202,528
任意積立金取崩高				
配当引当積立金取崩		110,000		0
計		196,155		202,528
前期利益剰余金処分額				
利益準備金	8,900		0	
配当金	117,000		117,000	
役員賞与金	4,000	129,900	4,000	121,000
繰越利益剰余金		66,255		81,528
繰越利益剰余金増加高				
固定資産売却益		12,466		31,565
繰越利益剰余金減少高				
価格変動準備金繰入額	0		100,000	
固定資産売却損	8,931		9,258	
株式評価損	14,082	23,013	0	109,258
繰越利益剰余金期末残高		55,708		3,835
当期純利益		146,820		415,499
当期未処分利益剰余金		205,528		419,334
法人税等充当額		0	※	127,000
法人税等充当額控除後当期未処分利益剰余金		0		292,334
うち未処分利益剰余金当期増加高		136,273		210,806

※ 住民税を含んでおります。

(4) 剰余金処分計算書

	48期(41. 10. 26～42. 4. 25)			49期(42. 4. 26～42. 10. 25)		
			円			円
当期未処分利益剰余金			202,528			—
法人税等充当額控除後当期未処分利益剰余金			—			292,334
利益剰余金処分額						
配当金	117,000			140,400		
役員賞与金	4,000			4,000		
任意積立金						
配当引当積立金	0	0	121,000	20,000	20,000	164,400
次期繰越利益剰余金			81,528			127,934

(5) 付属明細表

様式第1号　投資有価証券明細表

銘柄		1株の金額	株数	取得価額	貸借対照表計上額	摘要
		円	株	円	円	
株式	株式会社 三和銀行	50	5,280,000	256,810	256,810	取得価額の算定基準は移動平均による原価法、貸借対照表計上額の評価基準は取得価額による。ただし過去において評価減を行つたものがあります。
	〃 日本勧業銀行	50	3,000,000	144,330	144,330	
	〃 神戸銀行	50	450,000	22,475	22,260	
	〃 東京銀行	50	1,800,000	90,720	90,660	
	〃 日本長期信用銀行	500	28,500	14,000	14,000	
	住友信託銀行株式会社	50	320,000	16,000	15,990	
	東洋信託銀行株式会社	500	53,400	26,700	26,700	
	朝日火災海上保険株式会社	50	120,000	6,000	6,000	
	野村証券株式会社	50	360,000	18,000	18,000	
	株式会社大阪毎日会館	500	12,000	6,000	6,000	
	株式会社大阪ロイヤルホテル	500	20,000	10,000	10,000	
	株式会社大阪化学繊維会館	500	33,486	16,743	16,743	
	ポリエステルエーテル開発株式会社	500	200,000	100,000	100,000	
	株式会社大和川染工所	50	720,000	9,600	9,600	
	株式会社高瀬染工場	50	1,681,708	99,343	78,625	
	株式会社オーエム製作所	50	5,470,795	372,766	372,766	
	グンゼ株式会社	50	202,000	35,880	35,880	
	福井紡績株式会社	500	24,570	12,285	12,285	
	三信紡績株式会社	500	10,000	5,000	5,000	
	綾部紡績株式会社	50	250,000	12,500	12,500	
	福助株式会社	50	3,000,000	397,815	397,815	
	関西化学工業株式会社	500	50,000	25,000	25,000	
	チツソ株式会社	50	100,000	7,600	7,600	
	アラスカパルプ株式会社	500	89,760	44,880	44,880	
	国策パルプ株式会社	50	210,000	15,568	15,568	
	丸為株式会社	50	200,000	10,000	10,000	
	日綿実業株式会社	50	950,000	47,500	47,500	
	大綿商事株式会社	50	100,000	5,000	5,000	
	中国電力株式会社	500	24,750	9,500	9,500	
	海外紡績投資株式会社	10,000	2,700	27,000	27,000	
	その他63銘柄		2,067,507	212,105	186,572	
計			26,831,176	2,077,120	2,030,584	

	銘柄	券面総額	取得価額	貸借対照表計上額	摘要
国債・債券	電信電話債券	円 1,970	円 867	円 867	
	特別鉄道債券	35,500	35,498	35,498	
	投資信託受益証券	229,500	229,500	229,500	
	日本不動産銀行債	30,000	30,000	30,000	
	日本綿業倶楽部債他	26,825	26,419	26,419	
	計	323,795	322,284	322,284	
	投資有価証券合計		2,399,404	2,352,868	

様式第２号　有形固定資産明細表

（金額単位　千円）

資産の種類	期首残高	当期増加額	当期減少額	期末残高	減価償却引当金	差引期末残高	摘要
建物	4,789,556	95,833	6,222	4,879,167	2,267,334	2,611,833	
構築物	450,656	7,770	9,333	449,093	170,039	279,054	
機械および装置	13,828,616	598,256	75,521	14,351,351	9,211,845	5,139,506	ポリプロ設備増設他
車両および運搬具	193,159	14,857	4,297	203,719	153,367	50,352	
工具器具および備品	911,870	23,733	14,497	921,106	705,107	215,999	
土地	479,049	76,459	7,018	548,490		548,490	
建設仮勘定	524,606	1,487,731	888,658	1,123,679		1,123,679	ポリプロ設備
計	21,177,512	2,304,639	1,005,546	22,476,605	12,507,692	9,968,913	

様式第３号　無形固定資産明細表

規則第１２１条２項により省略

様式第４号　関係会社有価証券明細表

銘柄		一株の金額	期首残高 株数	期首残高 取得価額	期首残高 対借対照表計上額	当期増加額 株数	当期増加額 金額	当期減少額 株数	当期減少額 金額	期末残高 株数	期末残高 取得価額	期末残高 貸借対照表計上額
		円	株	円	円	株	円	株	円	株	円	円
株式	大和建物株式会社	50	1,100,000	55,000	55,000					1,100,000	55,000	55,000
	株式会社天王寺ボーリングセンター	500	60,000	30,000	30,000					60,000	30,000	30,000
	関西帆布化学防水株式会社	50	2,498,176	183,004	183,004					2,498,176	183,004	183,004
	大洋化成株式会社	500	67,000	36,966	36,966					67,000	36,966	36,966
	大和ポリグラス工業株式会社	500	10,000	7,500	7,500					10,000	7,500	7,500
	大和ゴム化工株式会社	50	600,660	30,433	20,833					600,660	30,433	20,833
	大和企業株式会社	50	583,016	160,536	160,536					583,016	160,536	160,536
	島根殖産工業株式会社	50	150,000	6,263	6,263					150,000	6,263	6,263
	丸和織物株式会社	500	58,000	29,000	29,000					58,000	29,000	29,000
	大和工芸株式会社	50	182,880	9,142	9,142					182,880	9,142	9,142
	和光実業株式会社	50	60,000	3,000	3,000					60,000	3,000	3,000
	大有商事株式会社	500	1,000	500	500					1,000	500	500
	北昌繊維株式会社	500	31,200	15,600	15,600					31,200	15,600	15,600
	株式会社大和ゴルフセンター	500	2,000	1,000	1,000					2,000	1,000	1,000
	シンジテキスタイル株式会社	500	20,000	10,000	10,000					20,000	10,000	10,000
	計		5,423,882	577,944	568,844					5,423,882	577,944	568,844

（注）取得価額の算定基準及び貸借対照表計上額の評価基準は投資有価証券明細表と同様であります。

様式第５号　関係会社出資金明細表

該当事項なし

様式第６号　関係会社貸付金明細表

短期貸付金

（金額単位　千円）

関係会社名	期首残高	当期増加額	当期減少額	期末残高	摘要
大和ポリグラス工業株式会社	99,939		39	99,900	手形貸付
大洋化成株式会社	60,000			60,000	〃
大和ゴム化工株式会社	39,500		3,500	36,000	〃
株式会社天王寺ボーリングセンター	45,000		500	44,500	〃
和光実業株式会社	8,028		30	7,998	〃
大有商事株式会社	15,600		1,000	14,600	〃
北昌繊維株式会社	36,800	16,095		52,895	〃
シンジテキスタイル株式会社	10,000			10,000	〃
計	314,862	16,095	5,069	325,888	

長期貸付金

（金額単位　千円）

関係会社名	期首残高	当期増加額	当期減少額	期末残高	摘要
大和建物株式会社	40,000		5,000	35,000	44年12月　日歩2.4銭
シンジテキスタイル株式会社	295,000	10,000		305,000	47年　1月　〃
計	335,000	10,000	5,000	340,000	

様式第７号　社債明細表

銘柄	発行年月日	発行総額	償還額	未償還残高	発行価額	利率	担保（種類、目的物および順位）	償還期限	摘要
		千円	千円	千円	円	年分			
大和紡績株式会社第４回に号物上担保付	昭和 37 8. 26	250,000	55,500	194,500 (16,000)	98.75	7.3	舞鶴工場財団第１順位 出雲工場財団第１順位	昭和 44 3. 26	手取金の使途はいづれも設備資金であります。
〃 第５回い号 〃	〃 37 12. 20	270,000	45,000	225,000 (18,000)	98.75	7.3	舞鶴工場財団第２順位 出雲工場財団第２順位	〃 44 12. 20	
〃 第５回ろ号 〃	〃 38 3. 25	320,000	50,000	270,000 (20,000)	98.75	7.3	〃	〃 45 3. 25	
〃 第５回は号 〃	〃 38 6. 25	350,000	43,700	306,300 (22,000)	98.75	7.3	〃	〃 45 6. 25	
〃 第５回に号 〃	〃 39 3. 25	430,000	39,000	391,000 (26,000)	98.75	7.3	〃	〃 46 3. 25	
〃 第６回社債 〃	〃 39 6. 25	200,000	12,000	188,000 (12,000)	98.75	7.3	舞鶴工場財団第３順位 出雲工場財団第３順位	〃 46 6. 25	
〃 第７回い号 〃	〃 39 10. 24	330,000	20,000	310,000 (20,000)	98.75	7.3	舞鶴工場財団第４順位 出雲工場財団第４順位 福井工場財団第１順位	〃 46 10. 23	
〃 第７回ろ号 〃	〃 40 9. 25	200,000		200,000 (12,000)	98.75	7.3	〃	〃 47 9. 25	
〃 第７回は号 〃	〃 41 3. 24	200,000		200,000 (6,000)	98.75	7.3	〃	〃 48 3. 24	
〃 第７回に号 〃	〃 41 11. 25	300,000		300,000	98.75	7.3	〃	〃 48 11. 25	
〃 第７回は号 〃	〃 42 1. 25	300,000		300,000	98.75	7.3	〃	〃 49 1. 25	
計		3,150,000	265,200	2,884,800 (152,000)					

（注）カッコ内の数字は内書で１年以内の償還予定額であり、貸借対照表の流動負債に計上しています。

様式第８号　長期借入金明細表

（金額単位　千円）

借入先	期首残高	当期増加額	当期減少額	期末残高	摘要
住友信託銀行	666,000 (257,000)	175,000	137,000	704,000 (292,000)	工場財団・証券
三菱信託銀行	78,000 (38,000)	50,000	18,000	110,000 (32,000)	〃
東洋信託銀行	652,000 (254,000)	250,000	132,000	770,000 (228,000)	〃
安田信託銀行	5,000 (5,000)	25,000	5,000	25,000	証券
佐賀銀行	2,500 (2,500)		2,500	0	
日本不動産銀行	348,000 (144,000)		72,000	276,000 (144,000)	工場財団
日本住宅公団	64,074 (4,777)		2,388	61,686 (4,777)	不動産
日本開発銀行	115,000 (28,000)		14,000	101,000 (28,000)	工場財団
年金福祉事業団	31,790 (1,156)	9,400	843	40,347 (1,678)	不動産
ファストナショナルバンクオブアリゾナ	143,300 (143,300)		71,650	71,650 (71,650)	銀行保証
ミッドランドインターナショナルバンクス		361,100		361,100 (72,220)	〃
計	2,105,664 (877,788)	870,500	455,381	2,520,788 (874,325)	

（注）1. 上記のうちカッコ内金額は内書で返済期限１年以内のものであり、貸借対照表の流動負債に計上しています

2. 上記のうち期末から８年以内の返済予定額は次の通りです。

42. 10. 26 から 48. 10. 25 までに返済するもの	48. 10. 26 から 44. 10. 25 までに返済するもの	44. 10. 26 から 45. 10. 25 までに返済するもの	計	使途
874,325	917,581	594,581	2,386,487	設備資金

様式第９号　関係会社借入金明細表

該当事項なし

様式第１０号　資本金明細表

既発行株式	額面株式	銘柄	発行数	券面額または1株の発行価額および資本組入額	券面総額または資本組入総額	上場取引所名	摘要
		大和紡績株式会社株式 記名式　普通株	株 46,800,000	円 50	円 2,340,000,000	東京・名古屋・京都・大阪・広島・福岡	
		小計	46,800,000		2,340,000,000		

資本の額　2,340,000,000円

	資本組入額	摘要
準備金の資本組入額	1,860,000 円	昭和２７年１月１日、再評価積立金のうち480,000千円を資本に組み入れ１株の額面５０円を１００円に変更しました。昭和３１年８月１日、480,000千円、昭和３４年１１月１日に360,000千円、昭和３６年１１月１日に540,000千円をそれぞれ資本に組み入れ新株式を発行しました。

注　昭和４２年８月１日１株の額面１００円を５０円に変更しました。

様式第１１号　資本剰余金明細表

規則第１２４条により省略

様式第１２号　利益準備金および任意積立金明細表

（金額単位　千円）

区分	前期末残高	当期増加額	当期減少額	期末残高	摘要
利益準備金	585,000	0	0	585,000	
別途積立金	4,578,000	0	0	4,578,000	
配当引当積立金	130,000	0	0	130,000	
原料価格調整積立金	300,000	0	0	300,000	
退職給与積立金	213,600	0	0	213,600	
合計	5,806,600	0	0	5,806,600	

様式第１８号　減価償却費明細表

（金額単位　千円）

資産の種類		取得原価	当期償却額	償却累計額	当期末残高	償却累計率	償却範囲額に対する過不足額 当期分	累計
有形固定資産	建物	4,879,167	87,201	2,267,334	2,611,833	46.47	－	－
	構築物	449,093	7,848	170,039	279,054	37.87	－	－
	機械および装置	14,851,351	475,408	9,211,845	5,139,506	64.19	－	－
	車両および運搬具	208,719	7,979	153,367	50,352	75.28	－	－
	工具器具および備品	921,106	37,132	705,107	215,999	76.55	－	－
	小計	20,804,436	615,568	12,507,692	8,296,744	60.12	－	－
無形固定資産	専用側線利用権	31,414	534	12,537	18,877	39.90	－	－
	電気供給施設利用権	31,752	791	20,845	10,907	66.36	－	－
	水道施設利用権	4,211	133	1,264	2,947	30.02	－	－
	電信電話専用権	643	16	217	426	33.77	－	－
	営業権	162,147	16,215	110,454	51,693	68.12	－	－
	商標権	17,829	1,060	7,826	10,003	43.90	－	－
	特許権	26,543	1,446	9,417	17,126	35.47	－	－
	小計	274,539	20,195	162,560	111,979	59.21	－	－
投資不動産		555,813	20,237	265,318	290,495	47.74	－	－
合計		21,634,788	656,000	12,935,570	8,699,218	59.79	－	－
長期前払費用		47,833	7,415	9,328	38,505	19.50	－	－
社債発行差金		39,375	2,722	19,069	20,306	48.43	－	－
研究開発費		676,251	67,625	326,805	349,446	48.33	－	－
総計		22,398,247	733,762	13,290,772	9,107,475	59.34	－	－

（注）1. 法人税法に規定する減価償却の方法と同一の基準を採用しており、有形固定資産は定率法、無形固定資産は定額法により、繰延勘定は期間対応額を償却しています。

2. 当期償却額 656,000 千円（繰延勘定を除く）は次の各項に計上しています。

損益計算書	販売費および一般管理費	32,008 千円
	営業外費用	20,152
製造原価計算書	加工費	603,840
	計	656,000

様式第１４号　引当金明細表

（金額単位　千円）

区分	期首残高	当期増加額	当期減少額 目的使用	その他	期末残高	摘要
退職給与引当金	178,584	129,738	22,511		285,811	
貸倒引当金	98,000	110,000		98,000	110,000	
海外市場開拓準備金	10,000	4,000		4,000	10,000	
価格変動準備金		100,000			100,000	
納税引当金		127,000			127,000	
合計	286,584	470,738	22,511	102,000	632,811	

（注）貸倒引当金当期減少額 98,000 千円は税法による洗替を行なつたものであります。
海外市場開拓準備金当期減少額 4,000 千円は、税法による戻入れを行なつたものであります。

2. おもな資産、負債および収支の内容

（金額単位千円）

資　産　の　部

流動資産		
現金		28,909
預金		
振替貯金	98	
当座預金	5,975	
普通預金	169,930	
通知預金	25,048	
別段預金	209	
定期預金	2,344,609	2,545,864
計		2,574,778

受取手形

内訳	金額	期日別内訳	
繊維製品	3,318,980	42年11月	790,870
		〃 12月	902,956
		43 1月	734,609
		〃 2月以降	891,045
計	3,318,980		3,318,980

（注） 割引手形未決済残高の期日別内訳は次のとおりであります。

期日別内訳	金額
42年11月	1,469,991
12月	1,019,010
43年 1月	661,947
2月	254,990
3月	76,477
4月	16,986
計	3,499,401

売掛金

綿部門売掛金	731,108
化繊部門売掛金	856,718
羊毛部門売掛金	92,070
合繊部門売掛金	478,687
計	1,658,578

滞留回収状況

期首残高(A)	当期発生(B)	当期回収(C)	期末残高	回収率 $\frac{C}{A+B}$
1,793,758	18,752,041	18,892,221	1,653,578	91.95 %

製品および副産物

綿部門	綿糸	1,860 梱	
	綿布	1,347,705 m	
	重布	647,604 kg	
		31,175 m	
	外部製織布及二次製品	3,810,841 〃	
		358,364 枚	
		10,286 箱	
		3,568 個	866,376
化繊部門	スフ綿	2,021,425 kg	
	スフ糸	213,216 〃	
	スフ布	4,154,320 m	
		9,569 枚	590,259
合繊部門	合繊綿	634,182 kg	
	合繊糸	380,945 〃	
	合繊布	6,695,823 m	
		165,511 kg	
		71,771 枚	
		20,025 帖	1,448,314
羊毛部門	梳毛糸	22,188 kg	
	毛織物	21,529 m	
		11,837 帖	69,941
副産物		1,005,748 kg	30,741
計			3,005,631

原料

原綿	3,492,383 kg	
パルプ	1,504,069 〃	
羊毛	138,592 〃	
合成繊維その他	361,115 〃	
計		1,153,526

仕掛品

紡績	仕掛品	1,605,380 kg	
織布	〃	357,686 〃	
重布	〃	389,392 〃	
外部製織	〃	2,585,234 〃	
スフ	〃	314,765 〃	
晒染色加工	〃	4,985,841 m	
計			2,650,157

貯蔵品	
補助材料	26,140
工場消耗品ほか	59,906
チーズ木管、ボビン	39,900
売店用品ほか	19,487
計	145,433

前払費用	
未経過借入金利息	77,859
未経過火災保険料	7,441
その他の未経過費用	48,609
計	133,409

前渡金	
研究委託前払金	53,458
外注加工前払金	67,856
賓材代前渡金	24,739
計	145,553

未収入金	
貸付金利息	66,850
資産売却代	13,210
原料および不用品売却代	2,714
原料買入値引	92,487
チーズ木管保証金	23,073
診療報酬ほか	23,675
計	222,009

短期貸付金	
ポリエステルエーテル開発株式会社	120,021
稲沢市他5社	144,050
計	264,071

立替金	
株式会社天王寺ボーリングセンター	14,244
株式会社大和ゴルフセンター	3,644
従業員立替金	24,644
計	42,532

その他の流動資産

旅費ほか諸仮払金	15,269
共済組合ほか未精算仮払金	67,885
その他仮払金	72,973
計	155,627

固定資産

有形固定資産

付属明細表　参照（様式第2号）

建設仮勘定

金沢工場	前紡設備の改善ほか	27,048
福井工場	パーロック設備増設ほか	89,208
舞鶴工場	糊付機の購入ほか	48,716
和歌山工場	冷凍機設置ほか	53,286
出雲工場	糸樹脂加工機設置ほか	171,545
佐賀工場	自動織機の購入ほか	45,843
播磨工場	パーロック設備の新設ほか	442,103
益田工場	精練機の整備ほか	45,655
稲沢工場	前紡設備の増強ほか	15,521
その他	社宅の新築ほか	185,259
計		1,123,679

投資

投資有価証券

付属明細表参照（様式第1号）

関係会社株式

付属明細表参照（様式第4号）

出資金

大阪三品取引所	300
東京繊維商品取引所	600
大阪化学繊維取引所	300
名古屋繊維取引所	200
綿糸特殊輸出振興組合	23,000
綿製品輸出振興組合	27,950
毛製品輸出振興組合	13,935
紡績安定協力会	49,733
その他の出資金	2,168
計	118,186

長期貸付金					
互興商事株式会社	売掛債権棚上	無利息	期日	昭和42年12月	29,400
愛知県稲沢市	土地買収資金	無利息			24,528
森林資源総合対策協議会	ビル借入資金	日歩5厘	期日	昭和48年10月	120
計					54,048

投資不動産	
土地	210,725
建物	185,213
その他の設備	105,282
計	501,220

その他の投資	
ビル事務所借入保証金	101,265
家屋借入保証金	6,211
計	107,476

繰延勘定

長期前払費用	
災害対策受益者負担金	37,238
借家権利金	1,267
計	38,505

社債発行差金	当初額	償却額	現在高
第4回に号社債	3,125	2,633	492
第5回い号 〃	3,375	2,398	977
〃 ろ号 〃	4,000	2,704	1,296
〃 は号 〃	4,375	2,915	1,460
〃 に号 〃	5,375	2,991	2,384
第6回 〃	2,500	1,269	1,231
第7回い号 〃	4,125	1,913	2,212
〃 ろ号 〃	2,500	743	1,757
〃 は号 〃	2,500	567	1,933
〃 に号 〃	3,750	535	3,215
〃 ほ号 〃	3,750	401	3,349
計	39,375	19,069	20,306

研究開発費	
ポリプロ繊維研究費ほか	349,446

負　債　の　部

流　動　負　債

支　払　手　形

外注加工費	730,742
原料購入代	27,391
資材購入代	707,709
計	1,465,842

買　掛　金

綿花・織物原料代	2,368,551
スフ関係原料代	270,522
羊毛関係原料代	495,323
合繊関係原料代	286,507
資材購入代	459,126
計	3,880,029

短期借入金

借入先	金額	使途	期日
三和銀行	2,468,800	運転資金	42. 10. 31 ～43. 2. 5
日本勧業銀行	2,302,100	〃	〃 10. 26 ～ 1. 25
神戸銀行	266,700	〃	〃 10. 31 ～42. 12. 25
東京銀行	495,800	〃	〃 11. 4 ～43. 2. 5
第一銀行	71,900	〃	〃 11. 4 ～42. 12. 25
大和銀行	94,400	〃	〃 10. 31 ～43. 1. 5
東海銀行	89,600	〃	〃 11. 15 ～42. 12. 15
住友信託銀行	385,700	〃	〃 10. 31 ～43. 1. 13
三菱信託銀行	66,200	〃	〃 11. 4 ～42. 12. 25
東洋信託銀行	481,000	〃	〃 10. 26 ～43. 1. 13
京都銀行	133,200	〃	〃 11. 4 ～42. 12. 25
紀陽銀行	50,000	〃	〃 11. 13 ～〃 12. 20
滋賀銀行	83,600	〃	〃 11. 4 ～〃 12. 25
山陰合同銀行	223,900	〃	〃 10. 28 ～〃 12. 30
静岡銀行	30,000	〃	〃 11. 11 ～〃 12. 9
北陸銀行	40,000	〃	〃 11. 20 ～〃 12. 20
親和銀行	20,000	〃	〃 11. 17 ～〃 12. 18
福井銀行	60,000	〃	〃 10. 26 ～〃 11. 27
北国銀行	20,000	〃	〃 11. 13
三井銀行	80,000	〃	〃 11. 4 ～42. 12. 5
鳥取銀行	10,000	〃	〃 11. 20
佐賀銀行	20,000	〃	〃 11. 18 ～43. 1. 17
百五銀行	50,000	〃	〃 11. 14 ～42. 12. 21
肥後銀行	50,000	〃	〃 10. 28
埼玉銀行	51,200	〃	〃 10. 28 ～43. 1. 5
日本相互銀行	50,000	〃	〃 10. 28
駿河銀行	20,000	〃	〃 10. 26 ～42. 11. 1
西日本相互銀行	50,000	〃	〃 10. 31
紡績安定協力会	20,000	〃	〃 10. 26
計	7,684,100		

社債（償還１年以内）

付属明細表参照（様式第７号）

未　　払　　金

未　払　配　当　金	2.494
未　払　固　定　資　産　税	3,376
製　品　割　戻　金	61,745
計	67,615

未　　払　　費　　用

社　債　利　息	39,970
綿　花　手　形　利　息	8,884
外　注　加　工　費	,598,918
未　払　電　力　費	40.445
原　料　・　製　品　運　送　費	29,836
未　払　賃　金　・　法　定　保　険　料	142,234
そ　の　他　未　払　費　用	28,351
計	888,133

前　　受　　金

製　品　代　前　受　金	7,052
副　産　物　代　前　受　金	18,742
受　取　手　形　未　経　過　利　息	5,509
計	31,303

預　　り　　金

源　泉　所　得　税	7,255
保　証　金	39,551
法　定　保　険　料　ほ　か	9,376
関　西　化　学　工　業(株)預　り　金	24,750
健康保険組合その他の預り金	25,309
計	106,241

3. その他

金繰状況

(1) 最近の金繰実績

（金額単位　千円）

区分	5月	6月	7月	8月	9月	10月	合計
月初手持	2,279,628	3,391,458	3,402,840	3,454,217	3,541,257	3,949,499	2,279,628
収入							
製品代金	2,751,000	3,097,980	3,075,655	3,088,211	3,126,456	3,437,856	18,577,158
借入金	4,646,050	5,163,100	4,126,000	5,404,200	4,745,000	5,530,400	29,614,750
社債	—	—	—	—	—	—	—
その他	156,058	282,586	180,786	157,320	151,090	164,018	1,091,858
計	7,553,108	8,543,666	7,382,441	8,649,731	8,022,546	9,132,274	49,283,766
支出							
原材料	1,814,449	1,953,264	1,702,300	1,692,946	2,100,500	2,057,929	11,321,388
人件費	240,711	550,441	233,226	230,772	233,912	283,546	1,722,608
経費	751,555	758,152	761,429	760,409	764,922	767,069	4,563,536
事業設備	113,321	334,496	407,266	232,341	214,558	198,589	1,500,571
借入金返済	3,335,200	4,621,696	4,040,698	5,424,196	4,090,541	7,055,301	28,567,632
社債償還	—	26,000	—	—	31,000	10,000	67,000
支払利息	119,857	130,867	118,119	128,735	112,949	121,086	731,613
税金公課	11,870	10,289	18,722	9,930	10,771	11,962	73,544
配当金	158	88,340	82	28,069	162	39	116,850
投資	3,450	4,750	1,000	6,600	5,168	20	20,988
従業員預金払出							
その他	50,707	53,989	48,222	48,693	49,821	51,460	302,892
計	6,441,278	8,532,284	7,331,064	8,562,691	7,614,304	10,507,001	48,988,622
残高	3,391,458	3,402,840	3,454,217	3,541,257	3,949,499	2,574,772	2,574,772
その他の収入内訳							
源泉所得税法定福利費	23,217	45,670	25,302	31,612	21,400	25,249	172,450
従業員預金	36,258	123,555	49,722	47,066	33,590	36,343	326,534
受取利息配当金	39,364	67,261	63,362	31,385	40,323	37,178	278,873
本管保証金	15,211	16,877	14,255	15,396	17,955	17,066	96,760
不用品売却代	14,249	9,346	17,011	14,687	19,657	16,172	91,122
投資貸付金受入	15,408	5,000	—	952	475	13,450	35,280
その他	12,356	14,877	11,134	16,222	17,690	18,560	90,839
計	156,058	282,586	180,786	157,320	151,090	164,018	1,091,858

（2） 今後の資金計画

（金額単位　千円）

区　　分	昭和42年11月～43年1月	2　月　～　4　月	合　　計
収　　入			
製品代金	9,000,000	9,500,000	18,500,000
借入金	14,800,000	15,000,000	29,800,000
その他	560,000	470,000	1,030,000
計	24,360,000	24,970,000	49,330,000
支　　出			
原材料	5,500,000	5,600,000	11,100,000
人件費	1,130,000	750,000	1,880,000
経費	2,250,000	2,350,000	4,600,000
事業設備	570,000	457,000	1,027,000
借入金返済	14,100,000	15,100,000	29,200,000
社債償還	26,000	47,000	73,000
支払利息	380,000	390,000	770,000
税金公課	150,000	40,000	190,000
配当金	140,400		140,400
その他	150,000	170,000	320,000
計	24,396,400	24,904,000	49,300,400
差引過不足額	−36,400	66,000	29,600
月（期）初手持資金	2,574,772	2,538,372	2,574,772
翌月（期）繰越資金	2,538,372	2,604,372	2,604,372

●◀おわり▶●